Separador de hidrocarbonetos em PE Reforçado 3 l/s modelo KESSEL - Áreas de Tráfego

Especificação técnica: Separador de hidrocarbonetos da Aluline Portugal modelo KESSEL. Estes separadores são da classe 1 (5mg/l), Pré-fabricados segundo a norma europeia EN 858 **em polietileno reforçado**. Para montagem enterrada directamente no terreno receptor; Equipado com dispositivo de vedação automática por bóia com tara calibrada para líquidos minerais leves com densidade até 0.95 g/cm³ e válvula de corte revestida a borracha; De acordo com as normas DIN 1999 e EN 858; Concentração de óleo residual possível ≤5 mg/l; Os separadores da classe 1 estão equipados com filtro coalescente removível; Secção superior em PP, compensação continua de altura e nível, inclinável até 5º, com tampa equipada com sistema de fecho da classe B/ D segundo a norma EN 124 para classes de tráfego, incluindo secção de nivelamento, para passagem de cargas (enterrado com T: 700 até 1800 mm), para passagem de camiões (enterrado com T: 700 até 1500 mm e anel de betão adicional não incluído), resistência testada de acordo com a norma DIN1070; Admissão e descarga segundo a norma DIN 19537 para tubos de PE; Homologação Z-54.8-362 e Certificação CE e GET

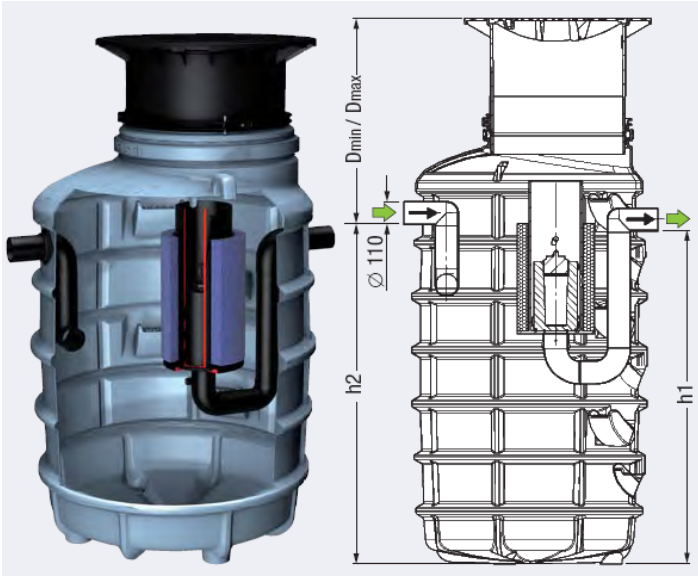

Ref. Tampa B125	Ref. Tampa D400	Caudal	Tubo	Capacidade Decantador	Dimensões								
					L	B	D mini	D máx.	h2	h1	Volume Total	Cap. Óleos	Peso
Art.	Art.	L/s	DN	Litros	mm	mm	mm	mm	mm	DN	Litros	Litros	kg
99703.04B	99703.04D	3	100	400	Ø1100		545	995	1105	1055	1000	200	205
99703.10B	99703-10D	3	100	800	Ø1100		545	995	1605	1555	1470	200	220
99706A.10B	99706A-10D	6	150	600	Ø1100		545	995	1555	1505	1429	200	220

Argumentos para especificação KESSEL: Alta resistência química; Equipamento completamente estanque entre a bacia e a tampa evitando contaminações de solo em caso de subida do nível das águas; Ajuste de cota em altura com tampas B125 ou D400 (Em tampas D400 aconselha-se a execução de uma laje de repartição de cargas por debaixo do aro da tampa; Circuitos hidráulicos em PEAD electro soldável garantindo robustez na lavagem a alta pressão; Construção reforçada e testada para aplicação directamente no terreno receptor mesmo aquando o vazamento para limpeza; Equipamento homologado e com certificação GET CE (Organismo internacional alemão certificador de excelência em qualidade no fabrico e instalação de acordo com a EN858)

Separador de hidrocarbonetos em PE Reforçado 6-15 l/s

Especificação técnica: Separador de hidrocarbonetos da Aluline Portugal modelo KESSEL da classe 1 (5mg/l), Pré-fabricado segundo a norma europeia EN 858 **em polietileno reforçado**. Para montagem enterrada diretamente no terreno recetor; Equipado com dispositivo de vedação automática por boia com tara calibrada para líquidos minerais leves com densidade até 0.95 g/cm³ e válvula de corte revestida a borracha; **Equipado com dispositivo de recolha de amostras integrado.** De acordo com as normas DIN 1999 e EN 858; Concentração de óleo residual possível ≤5 mg/l; Os separadores da classe 1 estão equipados com filtro coalescente removível; Secção superior em PP, compensação continua de altura e nível, inclinável até 5º, com tampa equipada com sistema de fecho da classe B/D segundo a norma EN 124 para classes de tráfego, incluindo secção de nivelamento, para passagem de cargas; resistência testada de acordo com a norma DIN1070; Admissão e descarga segundo a norma DIN 19537 para tubos de PE; Homologação Z-54.8-362 e Certificação CE e GET

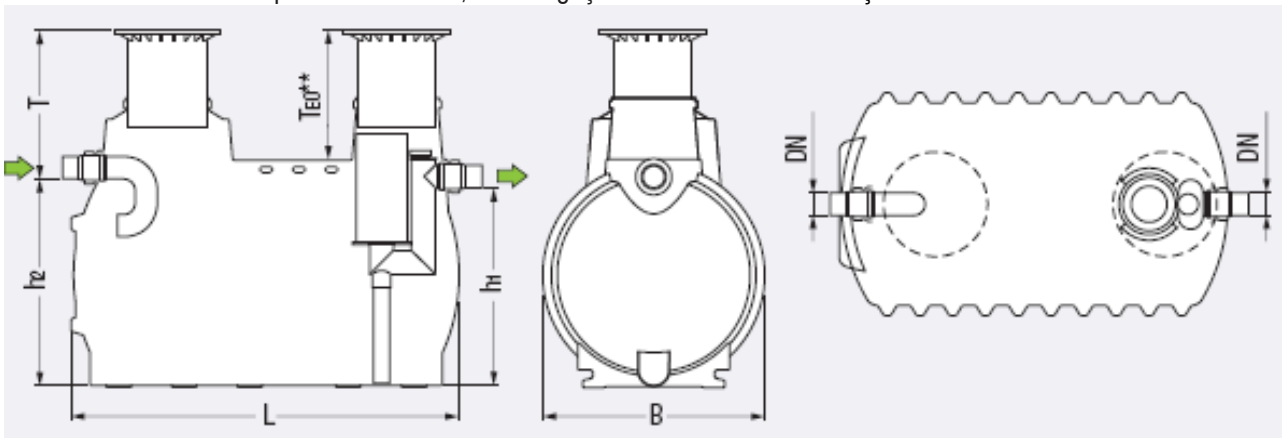

Ref. Tampa B125	Ref. Tampa D400	Caudal	Tubo	Capac. Decant.	Dimensões								
					L	B	T mini	T máx.	h2	h1	Volume Total	Cap. Óleos	Peso
Art.	Art.	L/s	DN	Litros	mm	mm	mm	mm	DN	DN	Litros	Litros	kg
99503.10B	99503.10D	6/10	150	1000	2080	1200	830	1240	1100	1040	2300	187	395
99706.30B	99706.30D	10/15	200	2500	2300	1760	850	1230	1630	1560	4300	265	535
99706.80B	99706.80D	10/15	200	5000	3060	1760	870	1250	1630	1560	5800	380	610

Argumentos para especificação KESSEL: Alta resistência química; Equipamento completamente estanque entre a bacia e a tampa evitando contaminações de solo em caso de subida do nível das águas; Ajuste de cota em altura com tampas B125 ou D400 (Em tampas D400 aconselha-se a execução de uma laje de repartição de cargas por debaixo do aro da tampa; Circuitos hidráulicos em PEAD electro soldável garantindo robustez na lavagem a alta pressão; Construção reforçada e testada para aplicação diretamente no terreno recetor mesmo aquando o vazamento para limpeza; Equipamento homologado e com certificação GET CE (Organismo internacional alemão certificador de excelência em qualidade no fabrico e instalação de acordo com a EN858)

Pormenor de dispositivo de recolha de amostras	Pormenor de montagem
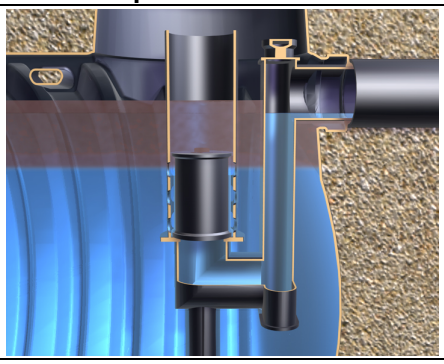	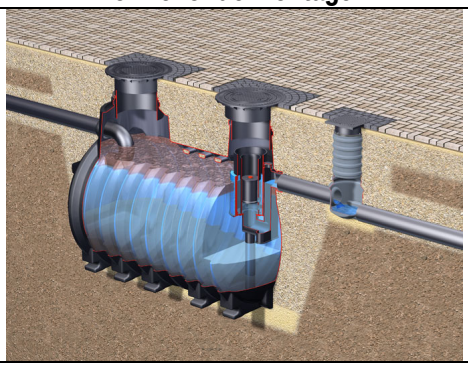

Acessórios para separadores de hidrocarbonetos KESSEL

Tipo	Art.	Descrição	Figura
Recolha de óleo	917803	Dispositivo de recolha de óleo com conexão Storz DN50 para fins de manutenção (ideal para reter os hidrocarbonetos e armazenar em bidões)	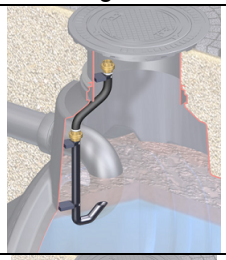
Recolha de lamas	917803	Dispositivo de recolha de lamas com conexão Storz DN50 óleo para fins de manutenção	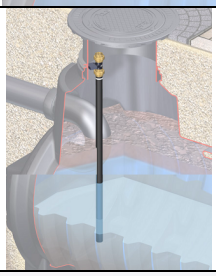
Anel de elevação de cota de profundidade T	917406	H= 510mm	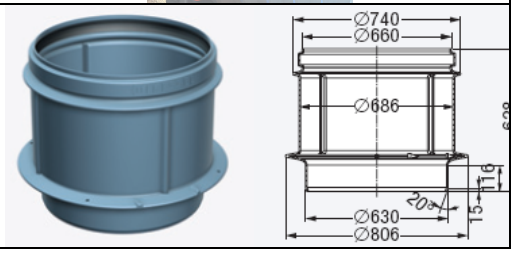
	917407	H= 1010mm	

Separador de hidrocarbonetos em PEAD reforçado de 20-30 l/s modelo POLYBAC

Especificação técnica: Separador de hidrocarbonetos da Aluline Portugal modelo Polybac, para caudais de 20 a 30 l/s com decantador incorporado, pré-fabricado em PEAD; Constituído por um decantador e uma zona de separação, filtro coalescente removível e de fácil limpeza (lavagem a pressão); um dispositivo de obturação automática, mediante flutuador em PE, impedindo a descarga de hidrocarbonetos para o exterior; A estrutura de proteção do flutuador é chumbada. Este não depende de nenhum sistema mecânico, sendo livre de atrito que possa afetar a sua calibração; Modelo standard fornecido com tampa (s) 15 kg. Dimensões das tampas: 600 x 690 até ao modelo 10 e 590 x 1140 do modelo 15; Ventilação DN100; Densidade dos hidrocarbonetos 0.85 kg/dm^3;Rendimento do separador 99,88 %; Água tratada com uma concentração em hidrocarbonetos de 5 mg/l (classe I), segundo as normas DIN 1999, NF XPP16-441 e EN 858;Volume do decantador: calculado segundo 100 l/l/s; Volume retenção hidrocarbonetos: mínimo 10 l/l/s

OPCIONAIS: Anéis de elevação telescópicos em PEAD; Alarme de nível de lamas e alarme de nível de hidrocarbonetos; Dispositivo de recolha de lamas DN100 PVC;

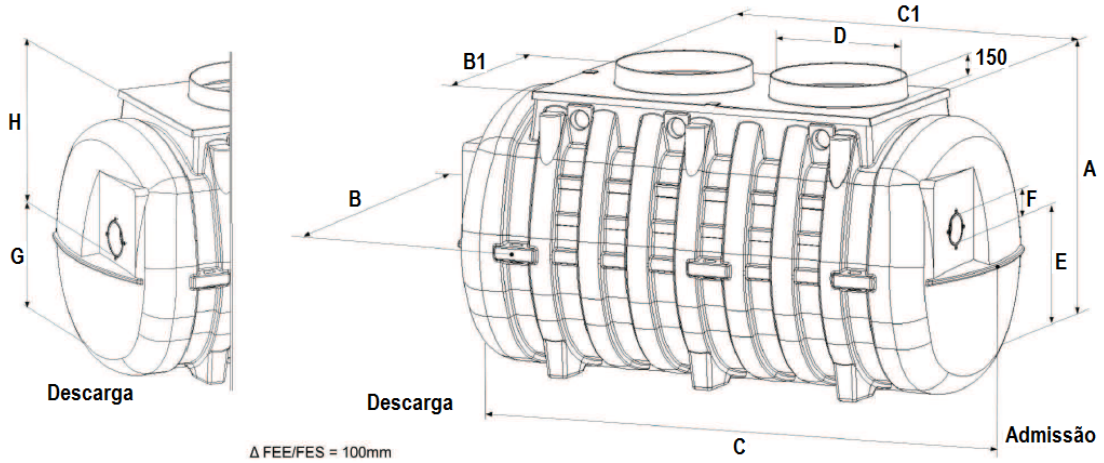

Características Técnicas

Referência	Caudal l/s	A (mm)	B (mm)	B1 (mm)	C (mm)	C1 (mm)	D (mm)	E (mm)	F (mm)	G (mm)	H (mm)	Vol.Dec. (L)	Vol.Ret. Hidrocarb. (l)	Nº de Acessos
NPBCK20PAMCH	20	2030	1946	1330	2829	1532	950	1132	200	1032	998	2074	377	1
NPBCK25PAMCH	25	2030	1946	1330	3580	2301	750/950	1132	250	1032	998	2561	499	2
NPBCK30PAMCH	30	2030	1946	1330	3954	2676	950	1132	250	1032	998	3027	559	2

TÉCNICAS DE SEPARAÇÃO

Separador de hidrocarbonetos PEAD equipado com descarregador de Tempestade (bypass) modelo POLYPASS

Especificação técnica: Separador de hidrocarbonetos da Aluline Portugal modelo **Polypass DOK**, equipado com descarregador de tempestade (bypass) para caudal de ponta de ___l/s e preparado para tratamento nominal efetivo de um caudal de ___ l/s; equipado com decantador incorporado, pré-fabricado em PEAD; Constituído por um decantador e uma zona de separação, filtro coalescente removível e de fácil limpeza (lavagem a pressão); um dispositivo de obturação automática, mediante flutuador em PE, impedindo a descarga de hidrocarbonetos para o exterior; A estrutura de proteção do flutuador é chumbada. Este não depende de nenhum sistema mecânico, sendo livre de atrito que possa afetar a sua calibração; Ventilação DN100; Densidade dos hidrocarbonetos 0.85 kg/dm³;Rendimento do separador 99,88 %; Água tratada com uma concentração em hidrocarbonetos de 5 mg/l (classe I), segundo as normas DIN 1999, NF XPP16-441 e EN 858;Volume do decantador: calculado segundo 100 l/l/s; Volume retenção hidrocarbonetos: mínimo 10 l/l/s

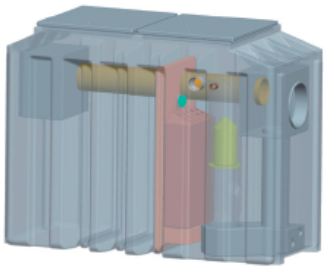

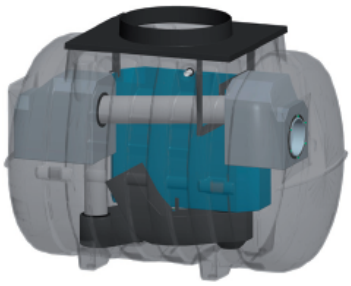

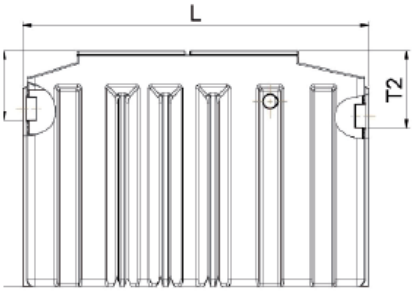

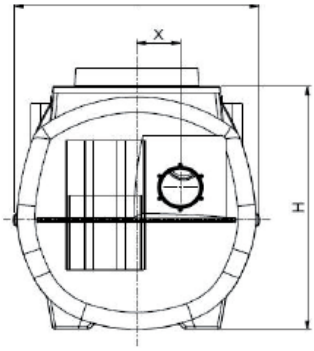

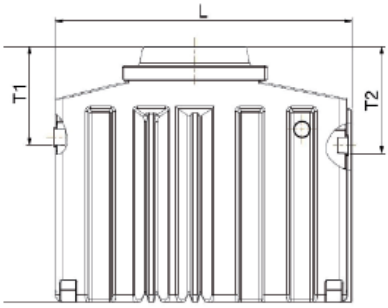

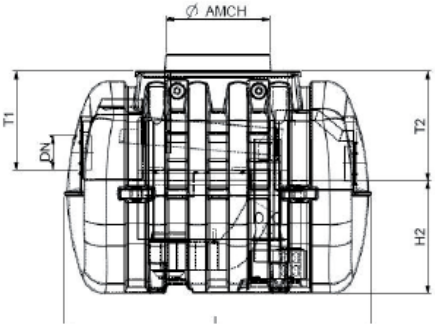

Ref. c/visitas	Ref. c/acesso total	Caudal (l/s)	Caudal de ponta (l/s)	Volume Decantador (l)	Volume retenção hidrocarbonetos (l)	Comprimento (l) mm	Largura em mm	Peso vazio (kg)	Tubagem DN	Altura (mm)	T1 (altura admissão)	T2 (altura descarga)	Diâmetro de acesso	Número de acessos	Altura H (mm)	T1 (altura admissão)	T2 (altura descarga)	Número de tampas
										ACESSO POR VISITAS					ACESSO TOTAL (TAMPAS)			
DOK03PAMCH	DOK03	3	15	300	112	1870	760	130	200	1620	770	820	650	1	1470	620	670	1
DOK06PAMCH	DOK06	6	30	655	105	1910	850	150	250	1730	725	775	650	1	1580	575	625	1
DOK08PAMCH	DOK08	8	40	885	127	2160	940	215	315	1780	770	830	650	2	1630	630	680	2
DOK10PAMCH	DOK10	10	50	1004	148	2400	940	248	315	1780	770	830	650	2	1630	639	680	2
DOK15PAMCH	DOK15	15	75	1908	220	2340	1540	368	315	2050	850	900	650	2	1900	700	750	2
DOK20PAMCH		20	100	2074	377	2829	1946	424	315	2030	898	998	950	1				
DOK25PAMCH		25	125	2561	499	3580	1946	516	400	2030	898	998	750/950	2				
DOK30PAMCH		30	150	3027	559	3954	1946	560	400	2030	898	998	950	2				